CALIXA v4919

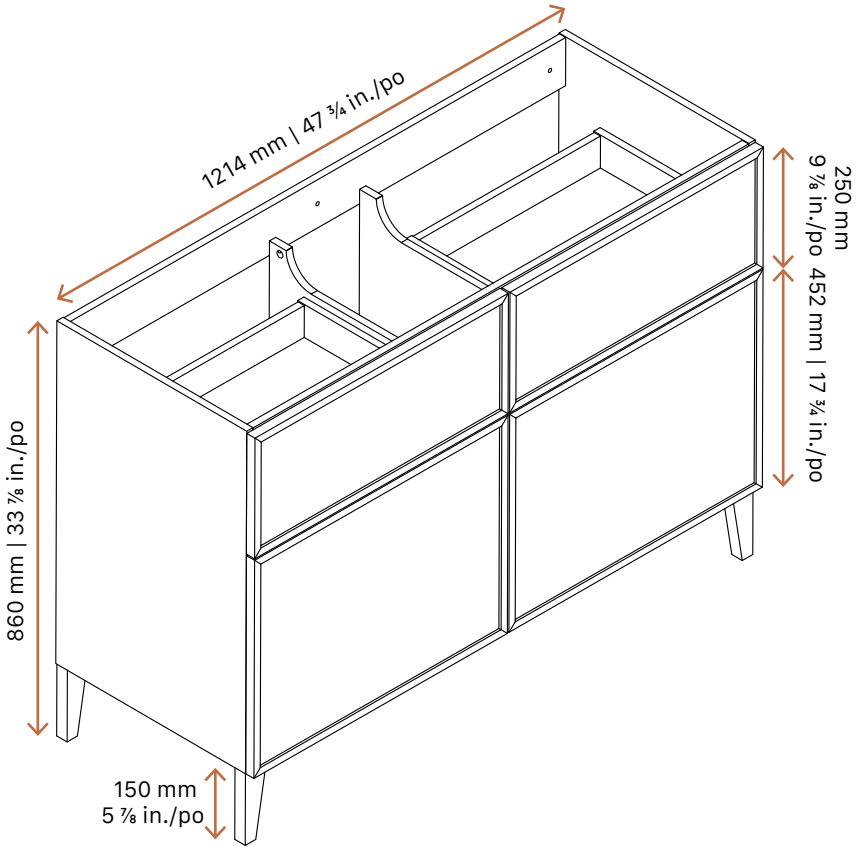

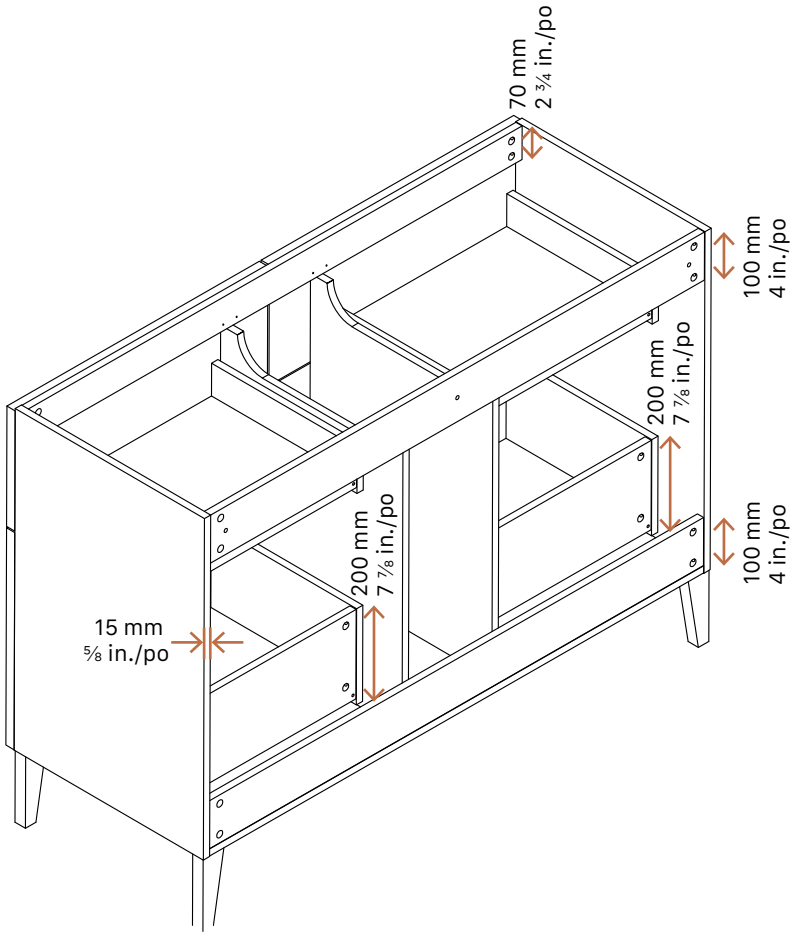

LUXO
ÉLÉMENTS