CALIXA v3619

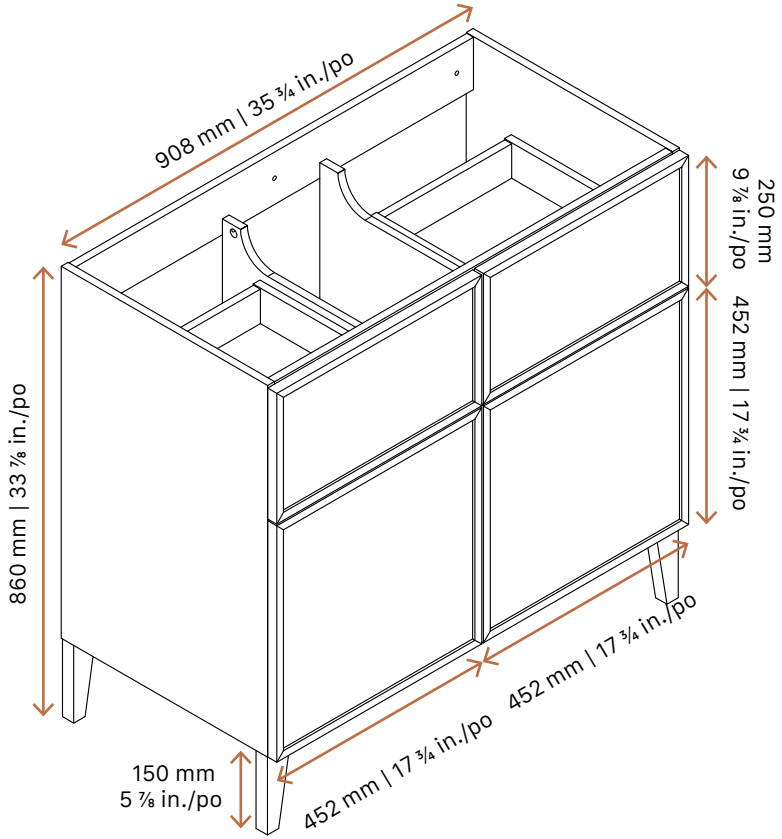

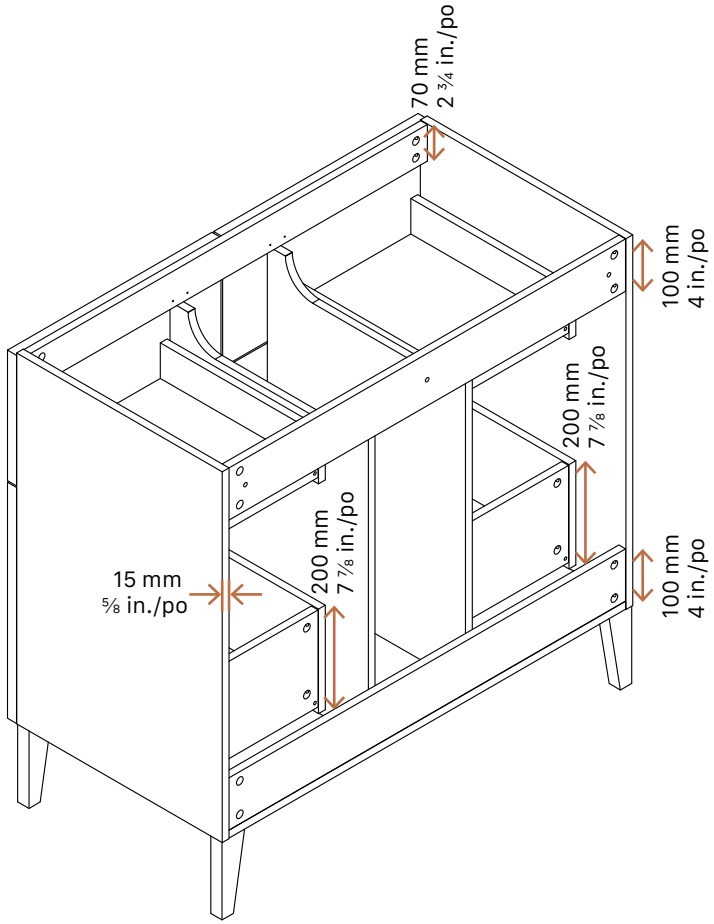

LUXO
ÉLÉMENTS