CALIXA v3019

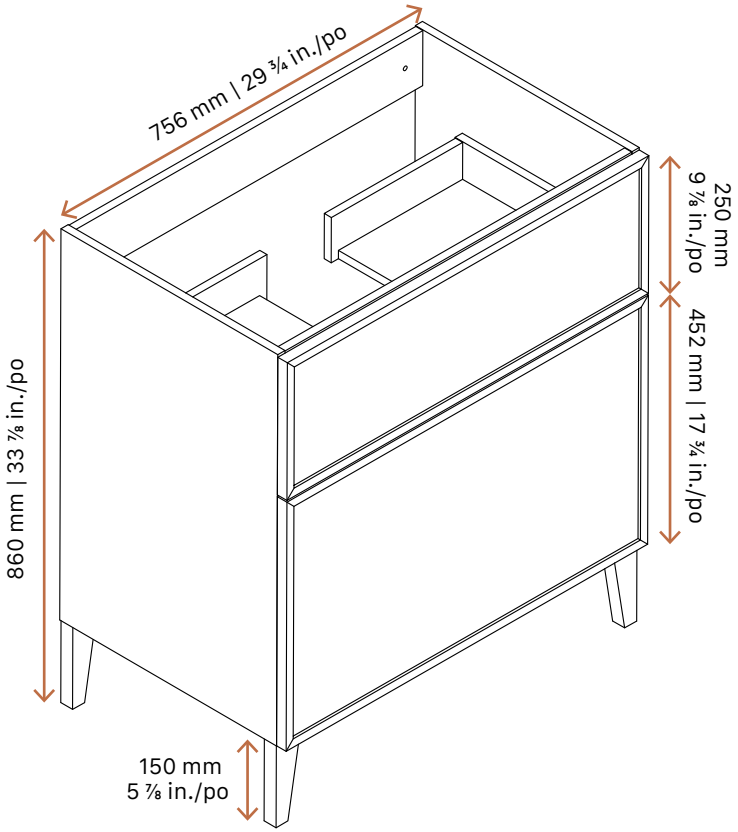

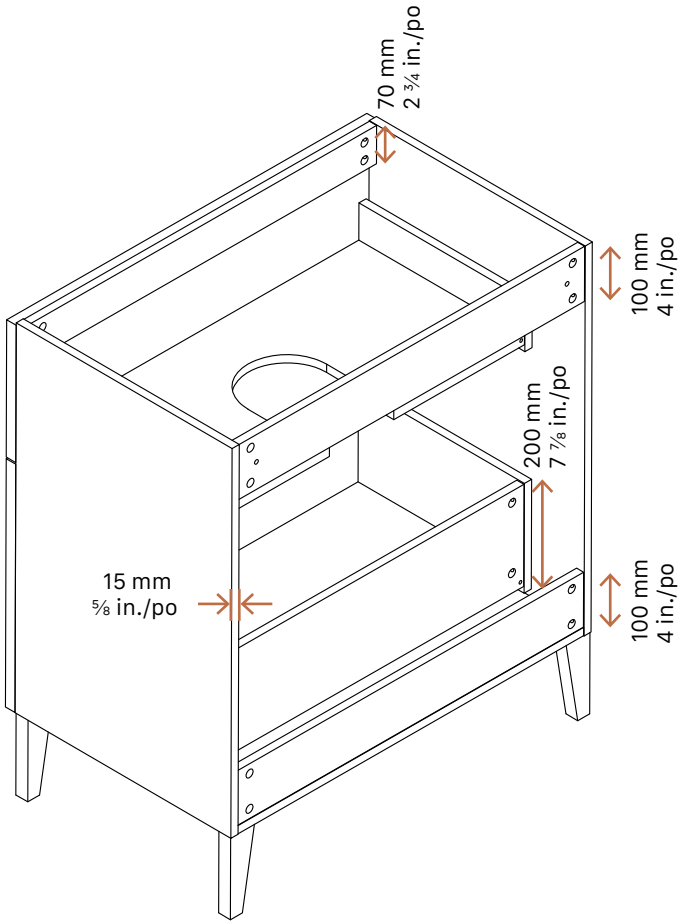

LUXO
ÉLÉMENTS