CALIXA v2419

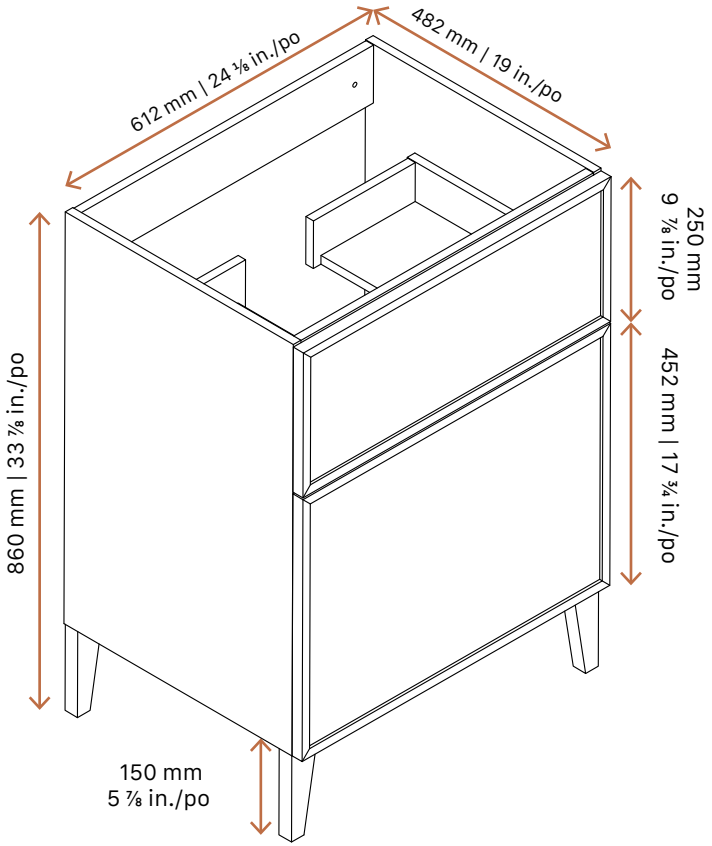

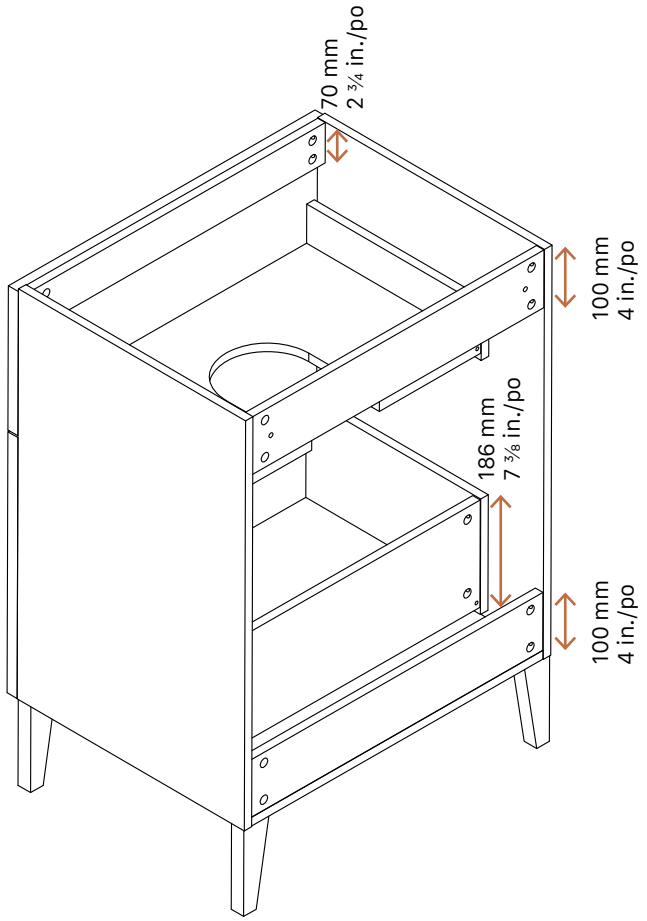

LUXO
ÉLÉMENTS