INDRA V4821

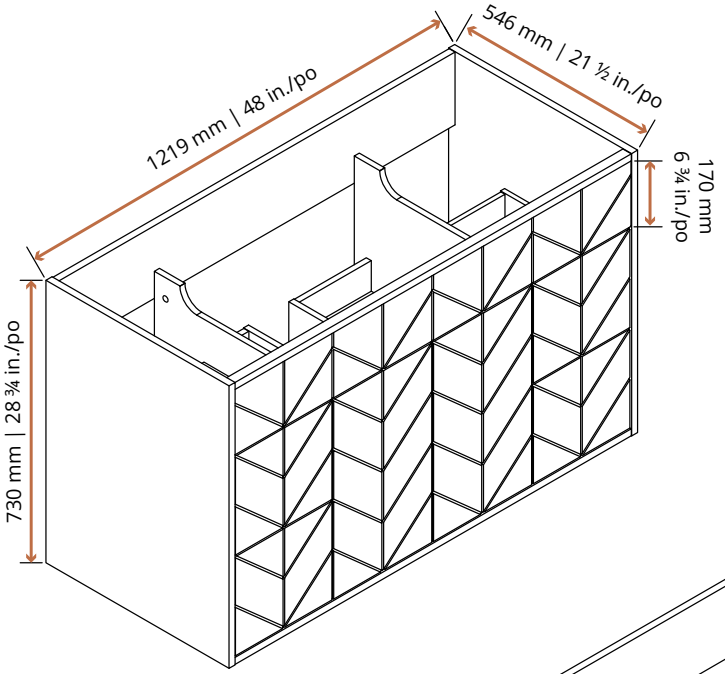

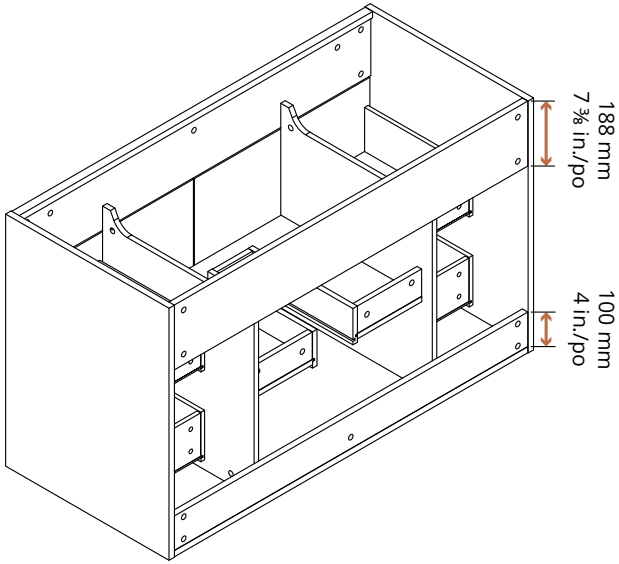

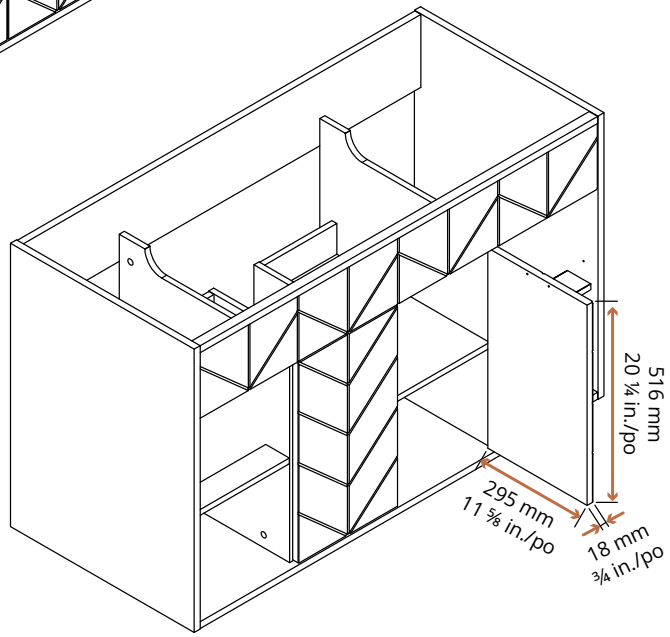

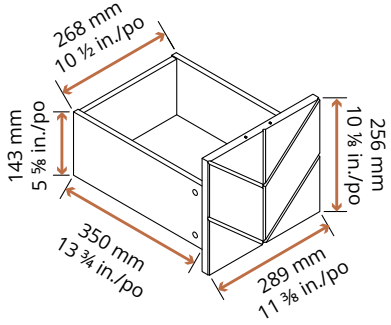

LUXO SIGNATURE