INDRA V3621

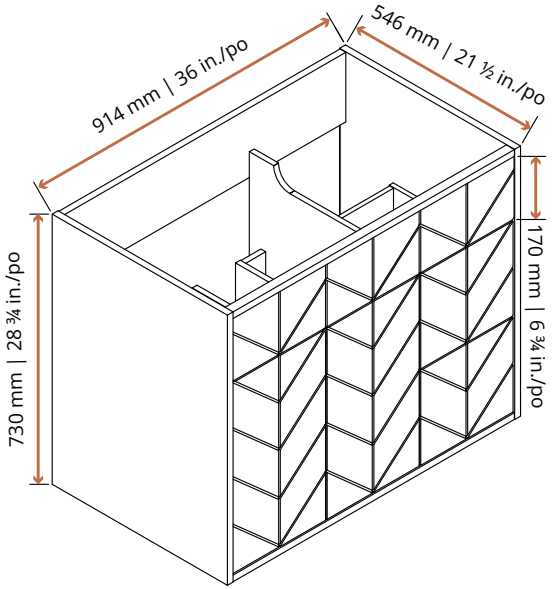

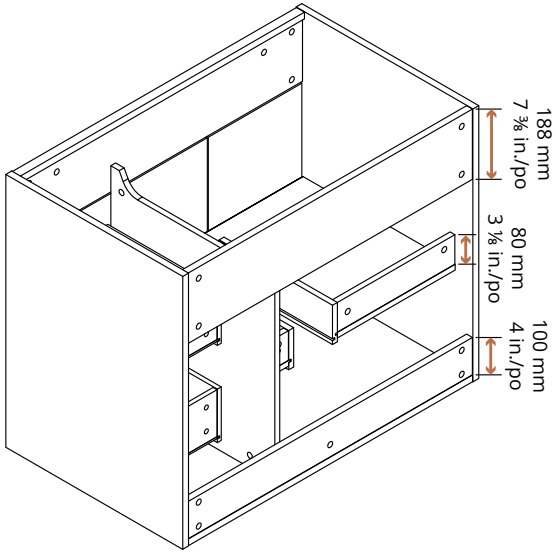

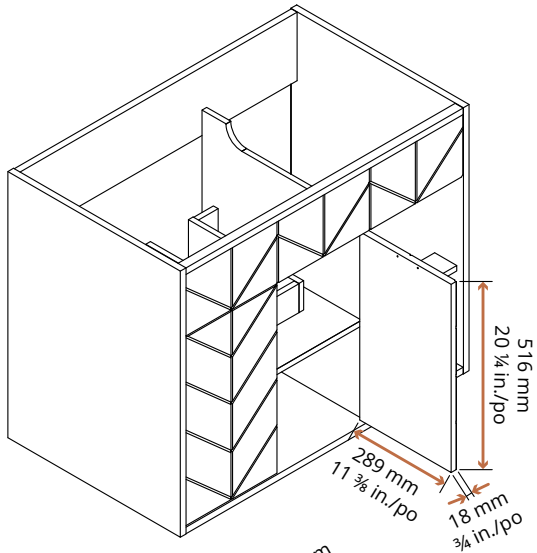

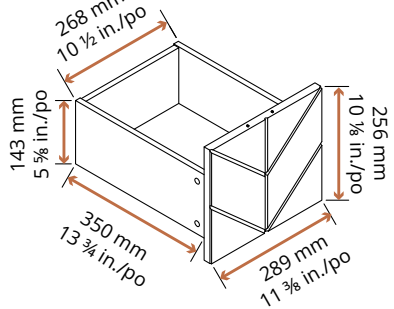

LUXO SIGNATURE