INDRA V3018

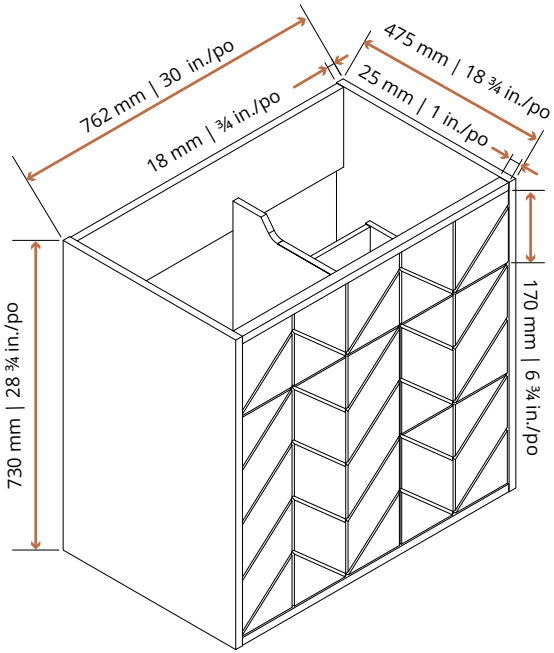

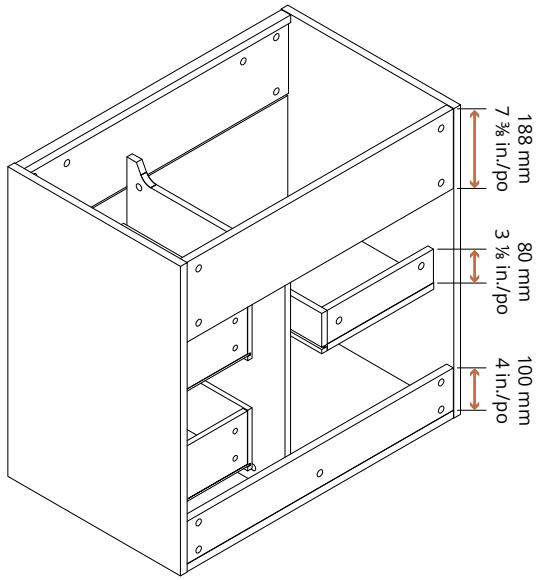

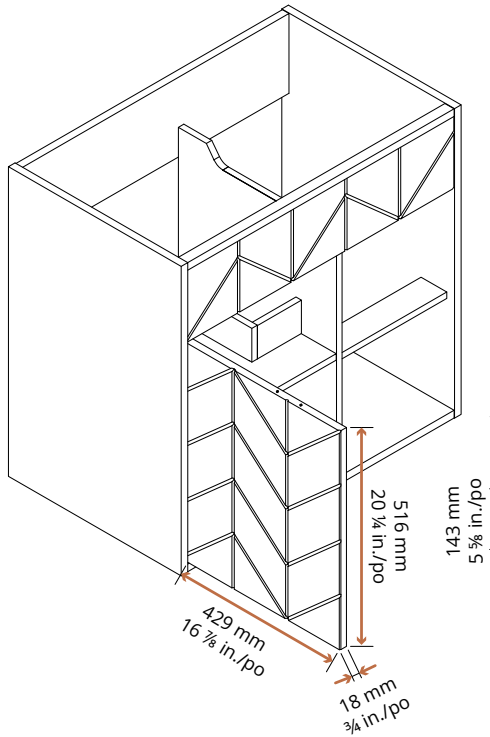

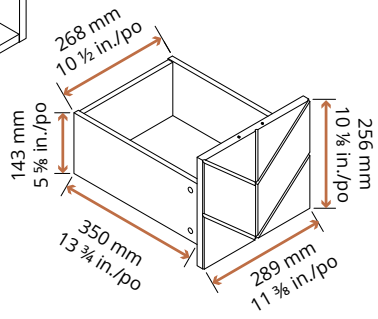

LUXO SIGNATURE